DE

Legende zu Kesselzeichnungen

1. Kesselgehäuse
2. Reinigungstür (Kode: S0459)
3. Pelettbrenner ATMOS A25 - (Kode: H0044)
4. Bedienungspaneel
5. Förderschnecke
6. Türauskleidung - Sibral groß (Kode: S0266)
7. Türdichtung 18 x 18 mm (Kode: S0240)
8. Verschluss (Kode: S1047)
9. Ziermutter (Kode: S0413)
10. Pelletsbehälter 175 l
11. Rohrwärmetauscher
12. Bremselement mit Reinigungszugstange und Griff
13. Feuerfester Formstein – Feuerraumboden
14. Feuerfester Formstein – Blende
15. Thermometer (Kode: S0041)
16. Hauptschalter (rot) (Kode: S0092)
17. Regelthermostat (Kesselth.) (Kode: S0021)
18. Brennerschalter (schwarz) (Kode: S0102)
19. Sicherheitsthermostat (Kode: S0068)
20. Sicherung T6,3A/1500 - type H
21. Abdeckung des Reinigungsdeckels
22. Abzugsventilator
23. Kondensator des Abzugsventilator
24. Reinigungsdeckel des hinteren Kanals
25. Deckel des Vorratsbehälters
26. Verbindungsschlauch des Brenners – Länge 550 mm, Ø 65 mm

K – Abzugsrohrstutzen
L – Wasseraustritt aus Kessel
M – Wassereintritt in Kessel
N – Stutzen für Anlasshahn

Technische Angaben

Abmessungen	PX15	PX20
A	1411	1411
B1	1145	1145
B2	1447	1447
C	674	674
D	1213	1213
E	150/152	150/152
G	140	140
H	1150	1150
CH	166	166
I	166	166
J	6/4”	6/4”

Kesselzeichnungen

Kesselschnitte PX15 und PX20

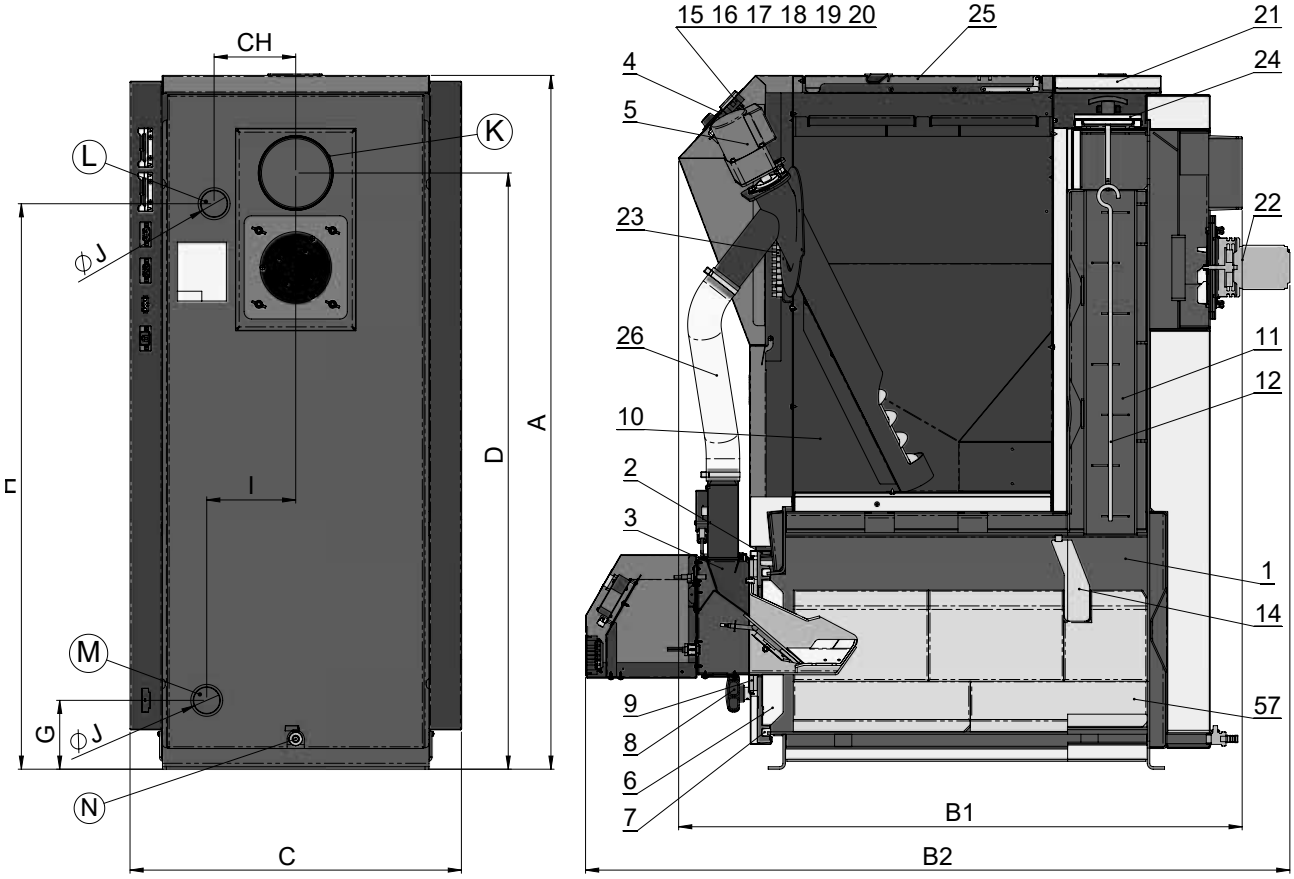

Schema des Abzugsventilator

ACHTUNG - der Abzugsventilator wird in abgebauten Zustand (demontiert) geliefert. Setzen Sie den Ventilator auf den Rauchkanal, ziehen Sie alles richtig fest, schließen Sie den Ventilator an eine Steckdose an und testen ihn auf Laufruhe.
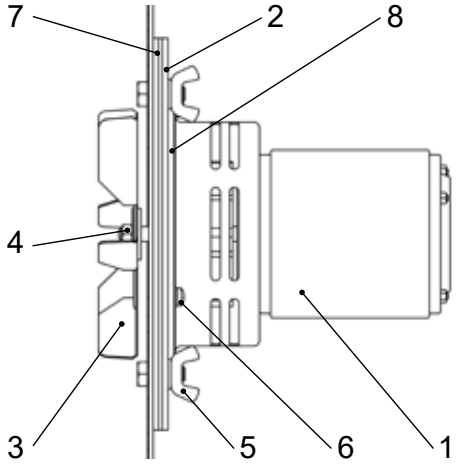
1 - Motor
2 - Platte
3 - Laufrad (Edelstahl)
4 - **Mutter mit Linksgewinde** und Unterlegscheibe
5 - Flügelmutter
6 - Schraube
7 - Große Dichtung (2 St.)
8 - Kleine Dichtung