PELLETOFEN
INTERIO

HEIZUNGSSHOP.AT
Ihr Heizungs- und Sanitärfachmarkt

EC-DEKLARACIJA O USUGLAŠENOSTI

U skladu sa ISO/IEC Guide 22 i EN45014

Mi.....: **ThermoFLUX d.o.o.**
Bage 3
70101 Jajce
Bosna i Hercegovina

Izjavljujemo sa vlastitom odgovornošću da je proizvod

Naziv/Oznaka.....: Kamin na pelet

Tip / Model.....: INTERIO 14; INTERIO 20

Na koji se odnosi ova deklaracija, u skladu sa sljedećim normativnim dokumentima:

EC-Direktivama: (EU) 305/2011 - Regulativa za građevinske proizvode
MD 2006/42/EC - Direktiva o sigurnosti mašina
LVD 2006/95/EC - Direktiva o niskom naponu
EMC 2004/108/EC – Direktiva o elektromagnetnoj kompatibilnosti

Primijenjenim harmoniziranim standardima:
EN 14785:2006; EN ISO 12100:2010; EN 287-1:2011; LVD EN 60335-1; LVD EN 60335-2-102

Drugim navedenim standardima i specifikacijama: EN 55014-1:2006/A2:2011; EN 55014-2:1997/A2:2008; EN 6100-3-2:2006/A2:2009; EN 61000-3-3:2008; EN 10201:2004; EN ISO 7000:2004

Primijenjena procedura za ocjenu usuglašenosti: Modul 3
Granična vrijednost emisija produkata sagorijevanja (Klasa): 5
Certifikati koji su izdati: Izvještaj o ispitivanju tipa br.: PL-12112/2-P; PL-12112/1-P

Akreditirano tijelo: TU Wien; Prüflabor für Feuerungsanlagen – Inst. f. Verfahrenstechnik, Umelttechnik und Techn. Biowissenschaften Getreidemarkt 9 I 166; A-1060 Wien

Ovim izjavljujemo da je gore navedeni proizvod konceptom i načinom izrade, u skladu sa sigurnosnim i zaštitnim normama koje odgovaraju gore navedenim direktivama i standardima.
Pri tome su svi pogonski uslovi i uslovi primjene u skladu sa priloženim uputstvom za upotrebu i tehničkom dokumentacijom.
Prilikom samo jedne promjene na proizvodu koja nije u dogovoru sa nama ova izjava gubi važnost.

Prezime, ime i funkcija potpisnika:

DRUŠTVO SA OGRANIČENOM ODGOVORNOŠĆU "THERMO-FLUX" d.o.o. JAJCE

Direktor Tomislav Ladan

Jajce 03.09.2018.
.....
Mjesto i datum

.....
Potpis, pečat

Deklaracija TFX-00

ÜBERSICHT

Der Interio Pelletsofen ist ausschließlich für den Hausgebrauch und nur für Pellets mit einem Durchmesser von 6 mm vorgesehen. Der Ofen ist kompakt gebaut und benötigt nur 1 m2 für die Installation, so das er auf kleinstem Raum aufgestellt werden kann. Der Pelletsbehälter mit 30kg Kapazität, eine digitale Steuerung mit Wochenprogramm, ein Gusseisen Brenntopf, Umwältzpumpe, Ausdehnungsgefäß und Sicherheitsventil erleichtern die Installation und den Einsatz des Ofens für den Gebrauch für die Zentral-heizung. Der Ofen wird mit dem Begleitmaterial geliefert:

- Netzkabel
- Schlüssel
- Gebrauchsanleitung

GSM Modem

Mit einem Mobiltelefon und einer entsprechenden SMS können folgende Funktionen ausgeführt werden:

- Standardtelefonnumern festlegen
- Sprache der Kommunikation zwischen dem Modem und dem Mobiltelefon einstellen
- Pelletofen/Kessel Einschalten oder Ausschalten
- Leitung und Temperatur ändern
- Status-Anzeige des Kessels

WI-FI Modem für die Verbindung mit dem Internet

Konziepiert für die Kommunikation und Steuerung des Kesselbetriebs über das Internet. Kompatibel mit Android, iOS und Windows Geräten. Der Benutzer kann über die Anwendung die volle Kontrolle über den Kessel haben:

- Einschalten/ Ausschalten
- Leistung und Temperatur ändern
- Wochenprogramm einstellen

HEIZUNGSSHOP.AT
Ihr Heizungs- und Sanitärfachmarkt

TECHNISCHE DATEN

L	[mm]	623
L1	[mm]	657
L2	[mm]	673
B	[mm]	634
B1	[mm]	281
B2	[mm]	98
B3	[mm]	93
H	[mm]	1089
H1	[mm]	960
H2	[mm]	315
H3	[mm]	151

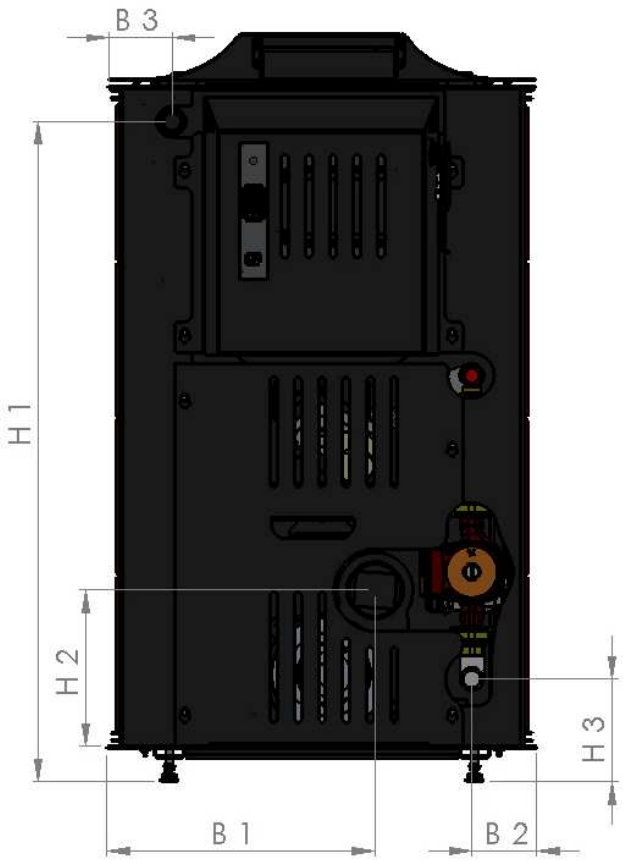

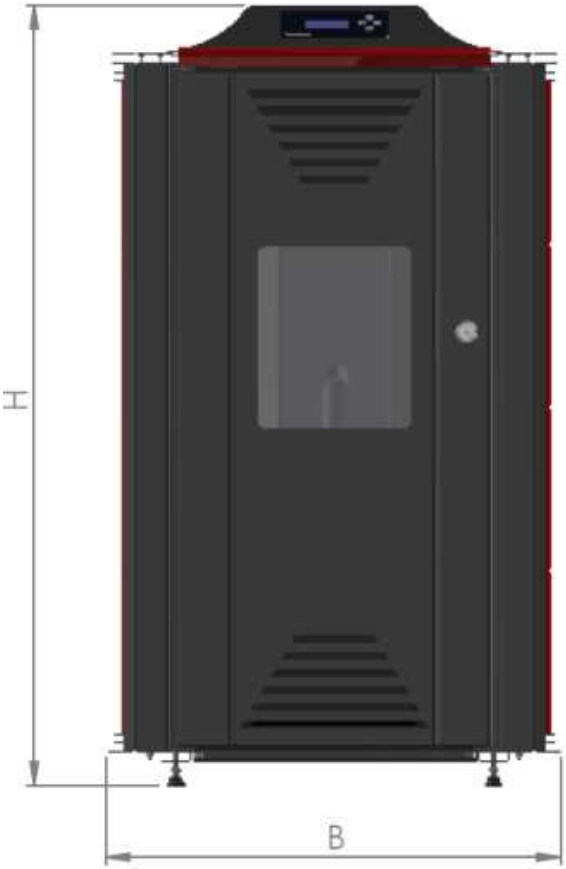

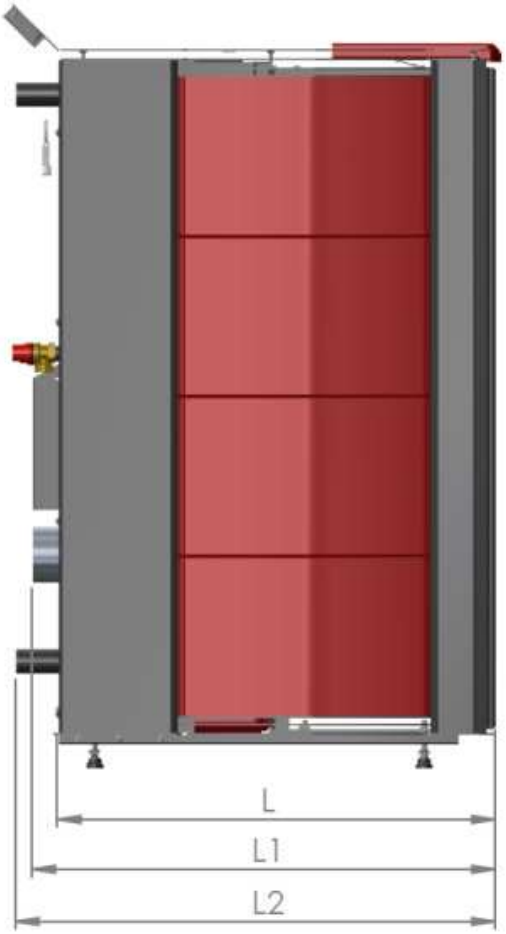

HEIZUNGSSHOP.AT
Ihr Heizungs- und Sanitärfachmarkt

	Technische Daten	J.M	Interio 14	Interio 20
1	Gewicht	kg.	204	214
2	Teillast / Nennleistung	kW	4-14,1	4-18
3	Wasserwärmeleistung Teil-/ Voll	kW	12,1	15,8
4	Raumwärmeleistung	kW	2	2,2
5	Wasserinhalt	lit	33	25
6	Unterdruck - Schornstein	Pa	5-12	5-12
7	Vorlauf / Rücklauf	inch	1"	1"
8	Abgastemperatur	°C	108,4	140
9	Maximaler Arbeitstemperatur	°C	85	85
10	Maximaler Druck	bar	2,5	2,5
11	Höhe bis zur Schornsteinmitte	mm	305	305
12	Tiefe	mm	650	650
13	Breite	mm	630	630
14	Höhe	mm	1080	1080
15	Keramikverkleidung		Rot/Beige/ Weiß	Rot/Beige/ Weiß
16	Durchmesser des Schornsteins	mm	80	80
17	Vorlauf/Rücklauf Höhe	mm	955/135	955/135
18	Pelletbehälter Kapazität	kg	30	30
19	Energieverbrauch Nominal / Maximal	W	90/340	90/340
20	Min / Max Ausgangswassertemperatur	oC	55/85	55/85
21	Glasgröße	mm	318x236x4	318x236x4
22	Min / Max Pelletsverbrauch	kg/h	1-3.1	1-4
23	Brennstoff	-	Pellet	Pellet

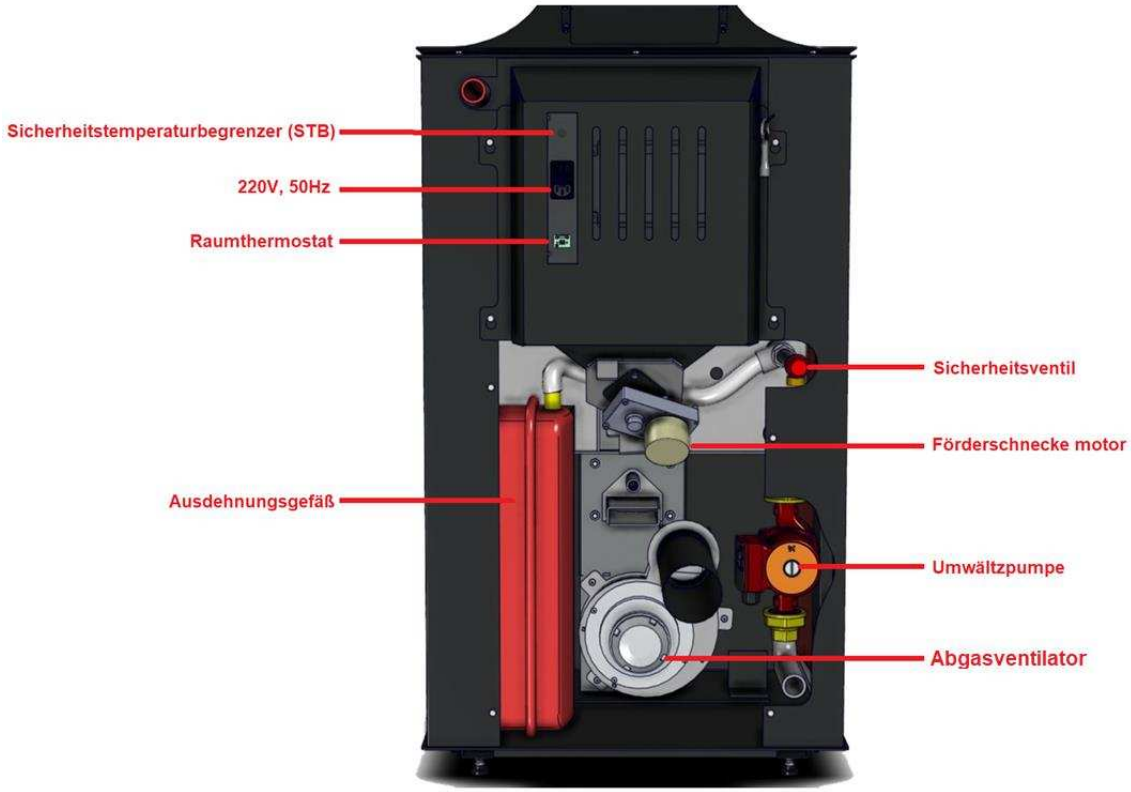

WWW.HEIZUNGSSHOP.AT

INSTALLATIONSBEDINGUNGEN

Der Mindestabstand vom Ofen muss zu beachten werden.

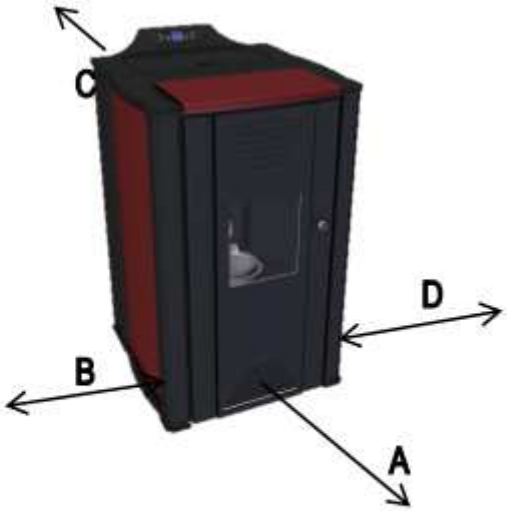

A – Mindestabstand vor dem Ofen **- 100 cm**
B – Mindestabstand von der rechten Seite **- 20 cm**
C – Mindestabstand von der Rückseite des Ofens **- 20 cm**
D – Mindestabstand von der linker Seite **- 20 cm**

Abgasrohr

Der Pelletofen muss an den Schornstein angeschlossen sein. Der Schornstein sollte gemäß EN 13384-1 gefertigt und berechnet werden. Der Ofen muss thermisch isoliert sein, um Kondensation zu vermeiden.

Das Ableiten der Abgase muss im Einklang mit den Vorschriften sein. Dies bezieht sich auf die Schornsteingröße und die Materialien aus denen er gebaut ist. Der Schornstein muss eine öffnung im unteren teil haben für die Reinigung.

Der Unterdruck im Schornstein sollte mindestens 5Pa und maximal 20Pa betragen. Unterdruck ist auch im stromausfall erforderlich, dass die im Ofen erzeugten Gase natürlich hinaus geworfen werden.

Der innere Querschnitt des Schornsteins sollte nicht weniger als 150 mm und die Höhe sollte mindestens 5 Meter betragen. An der Spitze ist eine Kappe zum Schutz vor Wind und Wettereinflüssen wünschenswert.

HEIZUNGSSHOP.AT
Ihr Heizungs- und Sanitärfachmarkt

ELEKTR. ANSCHLÜSSE

Der Benutzer hat die Möglichkeit den Raumthermostat in einem anderen Raum zu platzieren, es muss nicht im gleichen Raum sein wo der Pelletsofen steht.
Der Anschluss für den Raumthermostat kommt aus dem Werk mit einer Verbindungsbrücke, das bedeutet dass sein Kontakt geschlossen ist. Es dürfen nur Raumthermostats mit potentialfreien Kontakten angeschlossen werden.
Es wird empfohlen die Installation und den Anschluss des Raumthermostats von einem autorisierten Servicetechniker ausfűhren zu lassen.

Der Pelletsofen wird mit eingebauter Umwälzpumpe, Ausdehnungsgefäß und Sicherheitsventil geliefert. Auf der Rückseite des Ofens befindet sich der Anschluss für die Stromversorgung 230 V / 50 Hz mit Hauptschalter, Sicherung und Raumthermostat.

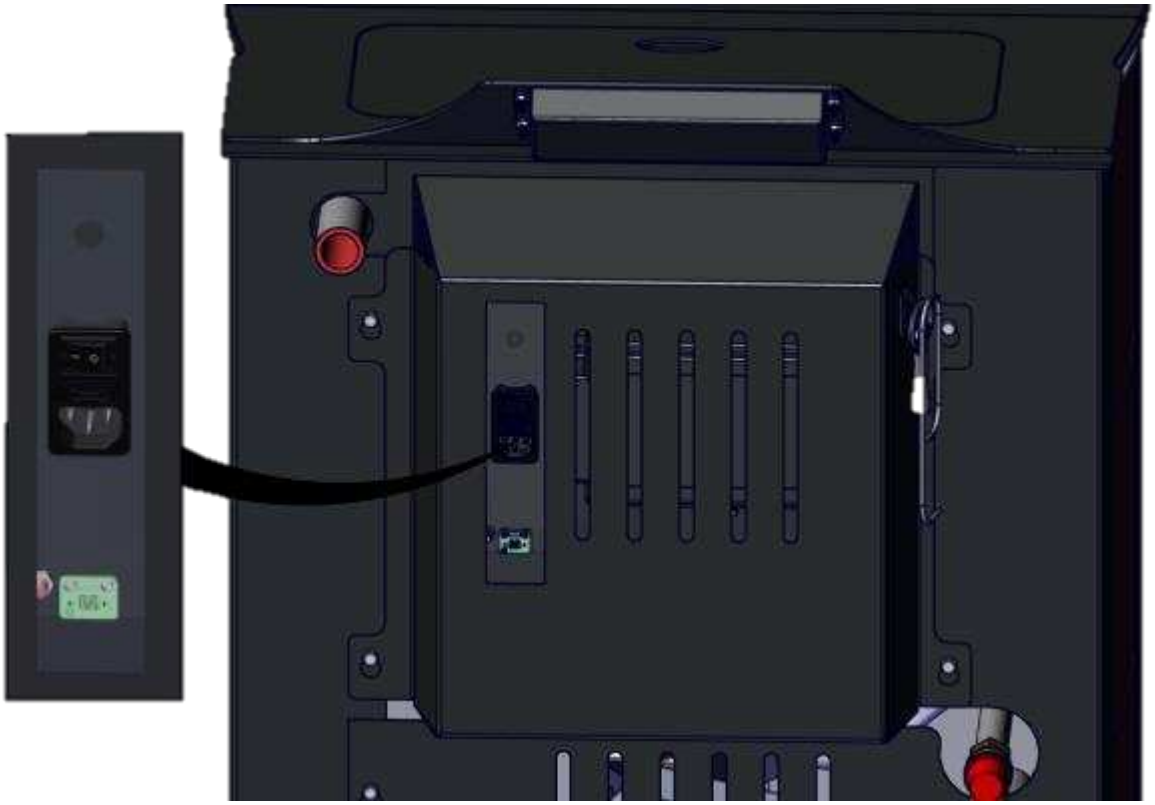

HEIZUNGSSHOP.AT
Ihr Heizungs- und Sanitärfachmarkt