ZONENVENTILE
SERIE ZRS220

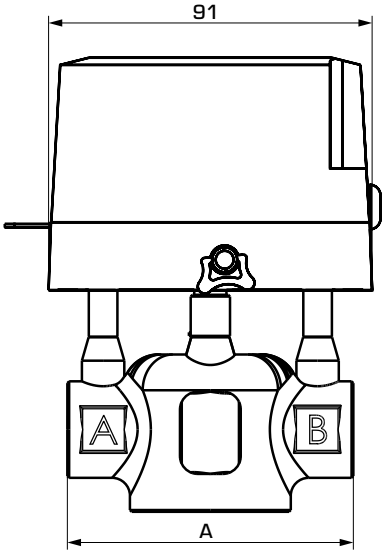

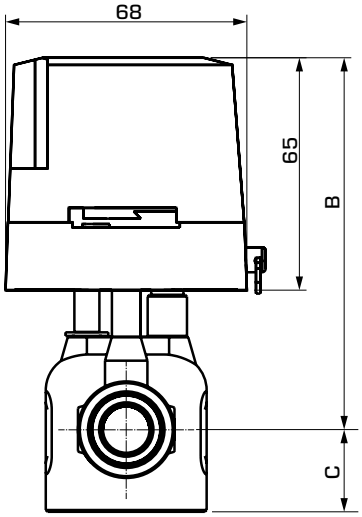

ZRS220

SERIE ZRS224, INNENGEWINDE

Art.-Nr.	Bezeichnung	DN	Kvs*	Max. Differenzdruck [kPa]	Anschluss	A	B	C	Gewicht [kg]
43122100	ZRS224	15	3,2	200	G ½"	80	103	21	1,01
43122200		20	4,6	150	G ¾"	89			1,05
43122300		25	5,7	100	G 1"	93		23	1,13
43122400		32	10	80	G 1¼"	105	110	30	1,50

* Kvs-Wert gemessen in m^3/h bei einem Druckabfall von 1 bar

INSTALLATIONSBEISPIELE

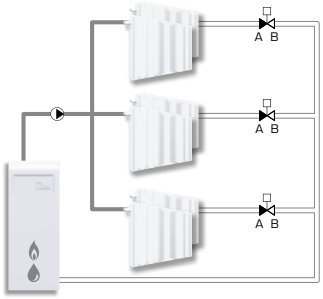

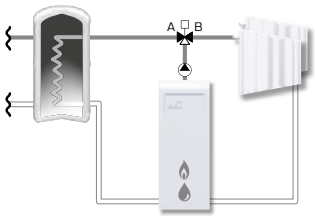

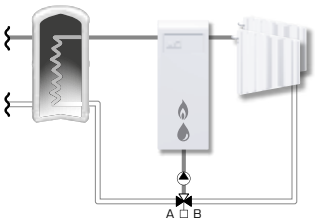

© Copyright. Änderungen vorbehalten.