Kompakte Festwertregler
ACD10 | ACD20

Darstellung

Festwertregler ACD dienen für die Regelung der konstanten Temperatur in der Rohrleitung. Der Regler wird mithilfe der Tastatur und Grafikdisplay eingestellt, welcher auch für die Anzeige der gemessenen Temperatur, sowie andere Daten, dient. Integrierter Stellmotor wird für die Steuerung des Mischventils verwendet. Der Regler wird über ein Kabel mit Stecker an die Stromversorgung angeschlossen.

Model ACD10 hat vorverkabeltes Rohrleitungssensor und ermöglicht die Regelung des Mischventils. Es verfügt über eine vereinfachte Schnittstelle zum Einstellen des Reglers in nur wenigen Schritten.

Model ACD20 hat vorverkabelte Klemmleiste für Anschluss von Rohrleitungssensor und Quellensensor. Es ermöglicht die Steuerung des Mischventils und der Umwälzpumpe und enthält eine mehrsprachige erweiterte Schnittstelle für optimale Anpassung des Reglers an das geregelte System mithilfe von Parametern.

Anwendung

- Die Rücklauftemperatur-Regelung zum Kessel oder einer anderen Energiequelle.
- Vorlauftemperatur-Regelung in das Heizsystem oder Kühlsystem.

Leistung

- 3 voreingestellte Hydraulikschemen.
- Anzeige der Temperatur und anderen Betriebsinformationen.
- Heiz- oder Kühlbetriebsart.
- Temperaturübersicht der letzten Woche.
- Anzeige von Benachrichtigungen und Warnungen über den Betrieb des Heizsystems.
- Umwälzpumpensteuerung.
- Zusätzlicher Quellentemperatursensor.
- Mischventil Drehrichtungseinstellung.
- Einstellung der Empfindlichkeit des Reglers.
- Möglichkeit der Montage an verschiedenen Ventiltypen.
- Klick-Montagesystem.
- Automatische Bildschirmausrichtung.

Beschreibung

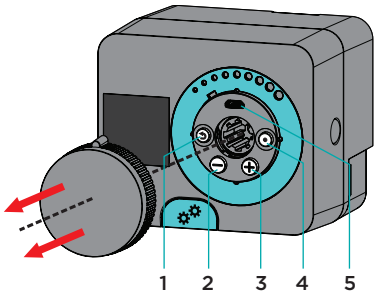

1 - Zurück Taste
2 - Taste für Bewegung nach Links und Wertverringerung
3 - Taste für Bewegung nach Recht und Werterhöhung
4 - Taste für Eingang ins Menu und Bestätigung
5 - USB-Anschluss für Software-Updates und PC-Verbindung

Beschreibung

ACD10

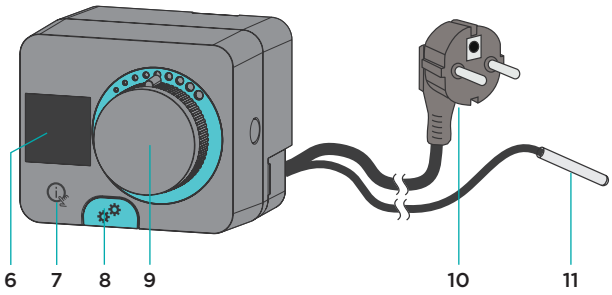

ACD20

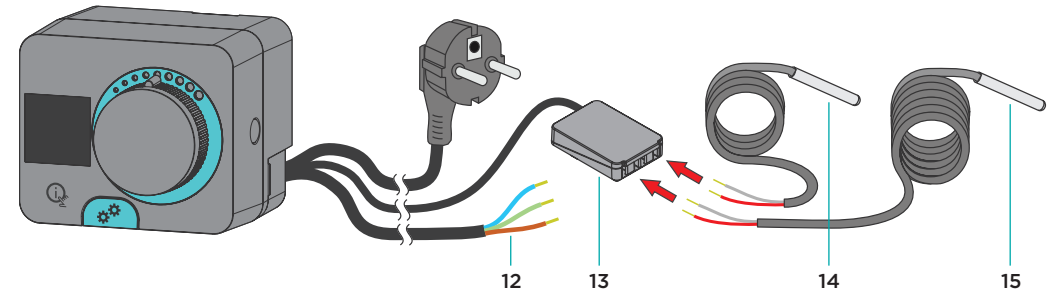

6 - Grafikfarbdisplay (240 x 240)
7 - Taste “Hilfe”
8 - Kupplung für Handbetrieb
9 - Abnehmbare Taste für Handbetrieb
10 - Vorverkabelter Netzkabel mit Stecker (2 m)
11 - Vorverkabelter Temperaturfühler (1 m)
12 - Vorverkabelter Kabel für Umwälzpumpe (0,5 m)
13 - Vorverkabelte Verbindungsleiste für zwei Temperaturfühlern und Kommunikation
14 - Tauchtemperaturfühler (1 m)
15 - Tauchtemperaturfühler (3 m)

Anwendung	ACD10	ACD20
Die Rücklauftemperatur-Regelung zum Kessel oder einer anderen Energiequelle	●	●
Vorlauftemperatur-Regelung in das Heizsystem oder Kühlsystem	●	●
Technische Eigenschaften		
Anzahl der voreingestellten Hydraulikschemen	2	3
Anzahl der elektronischen Relais	—	1
Anzahl der Eingänge für Temperaturfühler	1	2
Möglichkeit der Einstellung der Betriebstemperatur von 10–90 °C	●	●
Zusätzlicher Fühler zum Messen der Temperatur der Quelle	—	●
Schutz des Heizsystems		
Schutz vor Überhitzung	●	●
Unterkühlungsschutz	●	●
Antiblockierfunktion für Mischventil	●	●
Antiblockierfunktion für Pumpe	—	●
Datenanzeige		
Anzeige von Benachrichtigungen und Warnungen zum Betrieb des Heizungssystems an	●	●
Anzeige von Temperaturen und anderen Informationen zum Betrieb	●	●
Detaillierte Darstellung der Temperaturen des aktuellen Tages	—	●
Anzeige der Temperaturen der letzten Woche	—	●
Anzeige der Drehrichtung des Ventils	●	●
Signalisierung des Betriebs der Umwälzpumpe	—	●
Fernzugriff		
Option der USB-Verbindung mit dem PC	●	●
Einstellung und Montage		
Inbetriebnahme-Assistent für die einfache und schnelle Inbetriebnahme der Anlage	●	●
14-sprachige Benutzerschnittstelle	—	●
Konnektorsystem für den Anschluss der Fühler	—	●
Betriebseinstellung mit der Wahl des Hydraulikschemas	●	●
Einstellung der Drehrichtung des Mischventils	●	●
Aufzeichnung und Darstellung der Einstellungsänderungen	—	●
Die Möglichkeit, grundlegende Einstellungen bei Verlust oder unerwünschten Änderungen wiederherzustellen	●	●
Option der Montage auf verschiedene Arten von Mischventilen	●	●
¨Klick¨ Montagesystem	●	●
Im Voraus in den Regler verdrahteter Fühler	●	—
Fühler mit einem Stecker für eine „Plug & Play“ Montage	—	●
Stromversorgungskabel mit einem Stecker	●	●

Outlined functions

Kupplung für den manuellen Betrieb

Kupplung für den manuellen Betrieb des kompakten Reglers ACD wird mit einem Knopfdruck aktiviert. Wenn die Kupplung aktiviert ist, schaltet sich die Regelung des Mischventils und bei Bedarf auch der Umwälzpumpe ab, um mit Energie zu sparen.

Schnelle Montage

Innovatives Zubehör und Montagesystem ermöglichen eine schnelle Montage und Demontage des kompakten Reglers ACD auf das/vom Mischventil, meistens ohne Werkzeug. Es gibt Zubehör für die meisten Mischventile auf dem Markt.

Einstellungstasten

Die Einstellungstasten des Reglers befinden sich unter unter der Taste für manuelles Verstellen.
Damit ist kein unberechtigter Zutritt zu den Regler-Einstellungen möglich.

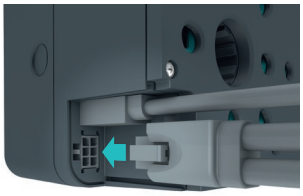

Steckverbindungen

Der kompakte Regler ACD verfügt über eine im Gehäuse eingebaute Steckdose zum Anschließen des Stromversorgungskabels. Damit ist ein einfacher Wechsel des Kabels bei Beschädigungen möglich.

Grafisches Display

Grafisches Farbdisplay mit einer Auflösung von 240 × 240 Pixeln gewährleistet eine detaillierte farbliche Anzeige von grafischen Elementen und Text.

Technische Daten	ACD10	ACD20
TFT-Anzeige	●	●
Tastatur	●	●
Eigenverbrauch	Max. 3,5 W	
Energieverbrauch im Standby-Modus	Max. 0,25 W	
Drehmoment	6 Nm	
Drehwinkel	90 < °	
Drehzahl	2 Min. 90 < °	
Regelung des Mischventils	3-Punkt PID	
Regelung der Umwälzpumpe	—	2-Punkt (EIN/AUS)
Regelausgang	—	Elektronischer Relais 1 × (1) A~, 250 V~
Anschlussspannung	230 V~, 50 Hz	
Max. Eigenverbrauch	5 W	
Stromversorgung der Uhr	Batterie CR1025 (Li-Mn) 3 V	
Genauigkeit der Uhr	+/-1 s (24 h) bei 20 °C	
Schutzart	IP42 nach 60529	
Schutzklasse	I nach EN 60730-1	
Typ der Temperaturfühler	Pt1000	
Gehäusematerial	PC – dunkelgrau	
Betriebstemperatur	0–50 °C	
Lagertemperatur	-20–65 °C	
Gewicht des Produkts	900 g	1.000 g
Stückzahl pro Verpackungseinheit	24 Stück	12 Stück
Abmessungen	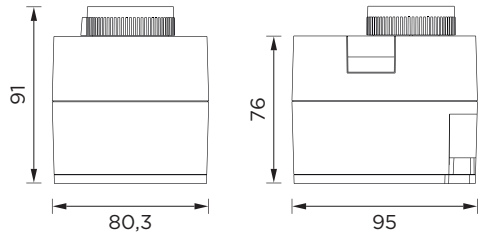	
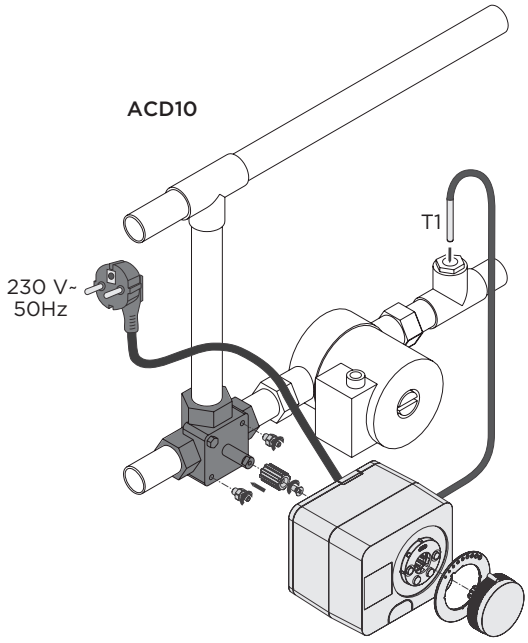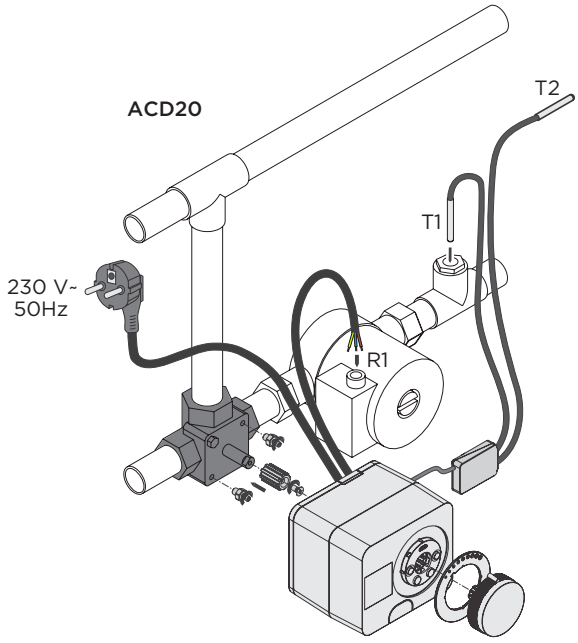
Elektrischer Anschluss