ECOFIRE® CAMILLA IDRO 10/15

FEUERSTÄTTE		€
CAMILLA TC10	805713200	3.070
CAMILLA TC15	805713220	3.490

VERKLEIDUNG AUS KERAMIK		
ROT*	894434670	600
BEIGE	894434680	600
GRÜN	894434810	600
SAHARAGELB	894434830	600

Merkmale und serienmäßige Ausstattung:

- **Raumluftunabhängiger** Ofen, der die Verbrennungsluft direkt von außen zuführt;
- Struktur aus lackiertem Stahl mit Abdeckplatte, Fronteinsätzen und abgerundeten Seitenwänden aus Keramik;
- Tür und Brennschale aus extra starkem Gusseisen;
- Keramikglasscheibe (800°) mit Selbstreinigungssystem;
- Feuerstätte mit Rauchgasrohren (8 Stück) mit Turbulatoren;
- Aufnahmefähige Aschenlade;
- Combustion Dynamic Control;
- Digitalpaneel mit Touch-Steuerung;
- Programmierung der Betriebszeitspannen auf Tages- und Wochenbasis;
- Integrierte Schnittstelle für außen liegenden Thermostat oder Anschluss an einen Pufferspeicher;
- Integriertes Hydraulikaggregat, bestehend aus Umwälzpumpe Klasse A, Sicherheitsventil, geschlossenem Ausdehnungsgefäß und Manometer;
- Für Connection Box vorbereitet;
- **Integriertes Kondensschutzventil (Verkaufswert 160 Euro).**

SONDERZUBEHÖR		
Connection Box für Steuerung über eine **APP**	892006580	130
Palazzetti Cleaning Kit (Mindestbestellmenge 6 Stück)	892008320	95

ZERTIFIZIERTE ROHRE FÜR PELLETÖFEN AUF SEITE 150

HYDRAULIKAGGREGATE AUF SEITE 166

PRODUKTDETAILS

Raumluftunabhängige Technologie. Die raumluftunabhängige Technologie verbessert die Leistung und den allgemeinen Komfort und macht diese Kaminöfen besonders für Passivhäuser oder Niedrigenergiehäuser geeignet.

Für Connection Box vorbereitet. Erlaubt die Steuerung der wichtigsten Betriebsparameter des Ofens über eine eigene Smartphone-App, und zwar sowohl direkt vor Ort (wie mit einer Fernbedienung) als auch von auswärts (über einen Internet-Anschluss).

Wird für eine einfache Installation. Mit komplettem Hydraulikaggregat geliefert, Umwälzpumpe, geschlossenes Ausdehnungsgefäß, Sicherheitsventil; Integriertes Kondensschutzventil.

Programmierung. Das Steuerelement mit Touchtasten-Funktion ermöglicht die komplette Kontrolle des Ofens und dessen einfache und intuitive Programmierung.

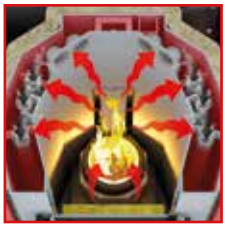

Kessel mit Rauchgasrohren. Der Feuerraum besitzt eine halbrunde Form, um den Wärmeaustausch mit dem Wasser zu erhöhen. Die Rauchgase werden in mehrere im Wasser des Heizkessels eingetauchte Rohre geleitet, auf diese Weise erfolgt der Wärmeaustausch sowohl über die Wände der Feuerstätte als auch von innen aus über die Rohre.

Kondensatschutzsystem. Um eine dauerhafte Leistungsfähigkeit des Heizkessels zu garantieren und die Bildung von Teerrückständen im Feuerraum zu verhindern, sind die Kessel serienmäßig mit einem Mischventil ausgerüstet, das die Temperatur des zufließenden Wassers konstant auf 55°C hält.

ECOFIRE® CAMILLA IDRO 10/15

TECHNISCHE MERKMALE		MIN 10	MAX 10	MIN 15	MAX 15
Gesamtwärmeleistung	kW	3,45	9,27	4,75	15,37
Direkte Wärmeleistung zum Wasser	kW	2,4	7,66	3,71	14,05
Wirkungsgrad	%	95,61	95,31	96,76	94,96
Rauchtemperatur	°C	54,6	86,5	65,7	121,3
Rauchmenge	g/s	3,8	5,9	4,1	8,1
Brennstoffverbrauch	Kg/h	0,75	2,02	1	3,3
CO Emissionen (al 13% O_2)	mg/Nm³	162	19,2	119,5	49,1
Energieeffizienzklasse		A++		A++	
Hinterer/oberer Rauchanschluss	cm	Ø 8			
Außenlufteinlasskammer	cm	Ø 6			
Gewicht	Kg	195			
Brennstoff		Holzpellets			
Fassungsvermögen des Beschickungsbehälters	Kg	25			
Wert des Rauchgasabzugs für die Berechnung des Rauchrohrs	Pa	0			
Mindestförderdruck	Pa	12(±2)			

MINDESTABSTAND ZU BRENNBAREN MATERIALIEN (CM)

X1 = 150
X2 = 20
Y1 = 20
Y2 = 20
Z = 60

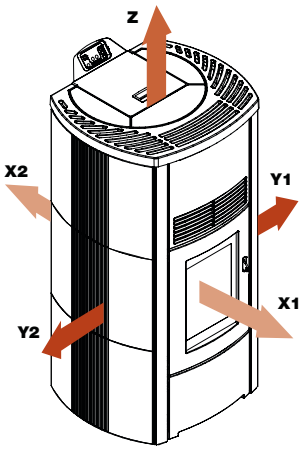

ABMESSUNGEN

60x59x120 cm - 195 kg

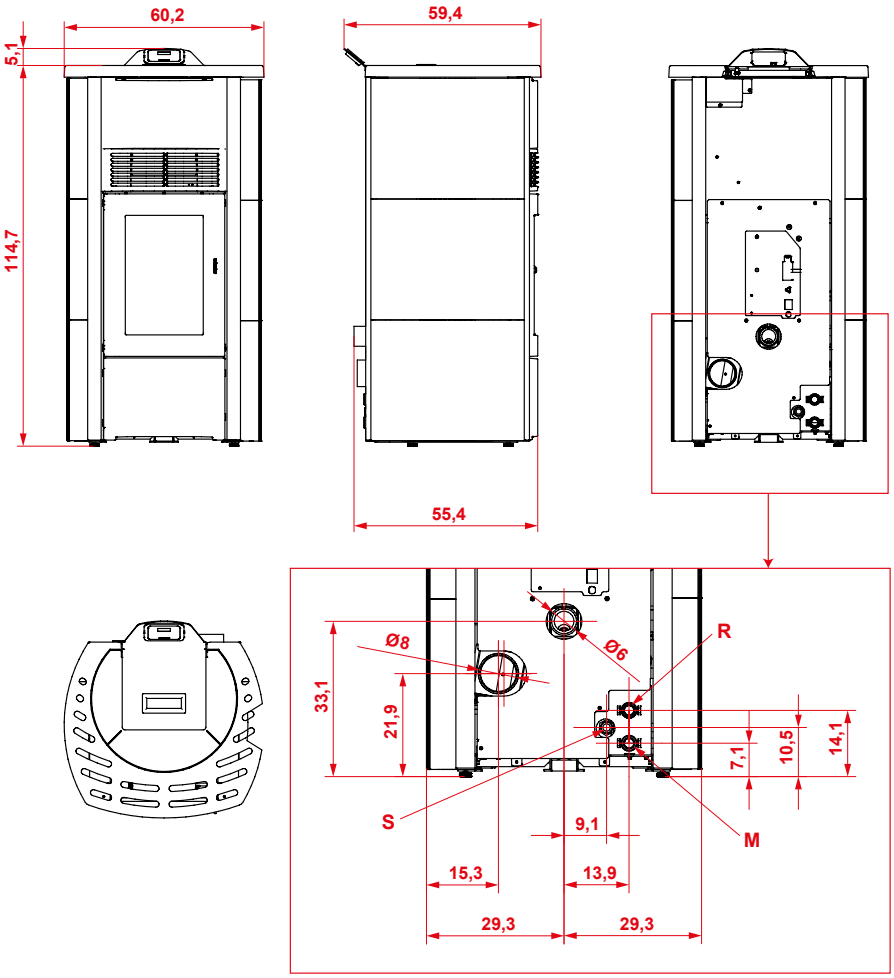

VERPACKUNG (CM)

B = 67
T = 67
H = 140

Gewicht = 200 kg

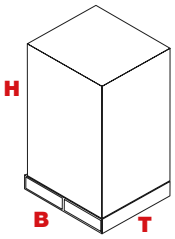

R = RÜCKLAUFROHR (1" gas M)
S = ABFLUSSROHR (3/4" gas M)
M = VORLAUFSROHR (1" gas M)

Die angeführten Preise verstehen sich als empfohlene Verkaufspreise (ohne Mwst). *Auf dem Foto abgebildete Version. Farbabweichungen von Lack oder Naturstein sind drucktechnisch bedingt möglich. Farbliche und technische Änderungen sowie Irrtümer/Druckfehler vorbehalten.