ASKOHEAT- s

Einschraub-Heizkörper

mit Temperaturregler / -begrenzer Kombination
und Betriebsleuchte

CE

Anwendung

Als Zusatzheizung von Brauch- und Heizungswasser.

Merkmale

EHK Der Heizkörper besteht aus drei U-förmigen Rundheizstäben, die in einem Messingnippel 1½" konisch mittels lebensmittelechten Kunststoffhülsen isoliert montiert sind.
Dank dem isolierten Einbau der Rundheizstäbe sind die Geräte auch für emaillierte Speicher geeignet.
Die unbeheizte Zone beträgt bei allen Leistungen 150 mm.

TR Elektromechanischer Temperaturregler nach EN 14597, nicht bruchsicher.

STB Elektromechanischer Temperaturbegrenzer nach EN 14597, bruchsicher, bei Überschreiten der Ausschalttemperatur schaltet das Schaltwerk AUS und bleibt in dieser Stellung verriegelt. Entriegeln erfolgt manuell nach Abkühlung des Fühlrohrs um ca. 10 K.

- Zeitkonstante des Fühlrohrs nach EN 14597
- Wirkungsweise TR Typ 2 B nach EN 14597
- Wirkungsweise STB Typ 2 BK nach EN 14597

Typenübersicht

	Typ	*Bestell-Nr.*	*Leistung*	*Eintauchlänge [EL]*
Brauch- und Heizungswasser Cronifer 1.4529	AHIR-B-S-1.0	012-4701	1.0kW; 230V~ / 400V 3~	300mm
	AHIR-B-S-1.5	012-4702	1.5kW; 230V~ / 400V 3~	300mm
	AHIR-B-S-2.0	012-4703	2.0kW; 230V~ / 400V 3~	300mm
	AHIR-B-S-2.5	012-4704	2.5kW; 230V~ / 400V 3~	350mm
	AHIR-B-S-3.0	012-4705	3.0kW; 230V~ / 400V 3~	400mm
	AHIR-B-S-3.8	012-4706	3.8kW; 400V 3~	450mm
	AHIR-B-S-4.5	012-4707	4.5kW; 400V 3~	500mm
	AHIR-B-S-6.0	012-4708	6.0kW; 400V 3~	600mm
	AHIR-B-S-7.5	012-4709	7.5kW; 400V 3~	700mm
	AHIR-B-S-9.0	012-4710	9.0kW; 400V 3~	750mm
Brauch- und Heizungswasser Incoloy 825; 2.4858	AHIR-BI-S-1.0	012-4741	1.0kW; 230V~ / 400V 3~	300mm
	AHIR-BI-S-1.5	012-4742	1.5kW; 230V~ / 400V 3~	300mm
	AHIR-BI-S-2.0	012-4743	2.0kW; 230V~ / 400V 3~	300mm
	AHIR-BI-S-2.5	012-4744	2.5kW; 230V~ / 400V 3~	350mm
	AHIR-BI-S-3.0	012-4745	3.0kW; 230V~ / 400V 3~	400mm
	AHIR-BI-S-3.8	012-4746	3.8kW; 400V 3~	450mm
	AHIR-BI-S-4.5	012-4747	4.5kW; 400V 3~	500mm
	AHIR-BI-S-6.0	012-4748	6.0kW; 400V 3~	600mm
	AHIR-BI-S-7.5	012-4749	7.5kW; 400V 3~	700mm
	AHIR-BI-S-9.0	012-4750	9.0kW; 400V 3~	750mm

Technische Daten

Die folgenden Angaben gelten für die oben aufgelisteten Normaltypen. Hiervon abweichende Varianten haben funktionsbedingt andere Daten.

Anwendungsbereich	Einstellbereich	0…Frostschutz…28...85 °C
	Ausschalttemperatur $_{off}$	110 °C (0-9 K)
	Umgebungstemperatur am Schaltwerk	max. 50 °C (T50)
	Thermische Schaltdifferenz	11.0 K ± 5.5 K
	Umgebungstemperatur bei Lagerung und Transport	-30...+90 °C
Eichung	Eichtoleranz	± 7 K
	Zeitkonstante in Wasser	< 45 s

© HeizTec, 09/2022

Ausführung	Anschlussgewinde	R 1½" konisch
	Messingnippel	CuZn40Pb2
	Rundheizstab Cronifer	1.4529, Ø 8.2 mm
	Rundheizstab Incoloy 825	2.4858, Ø 8.4 mm
	Oberflächenbelastung	8-9 W/cm²
	Elektrischer Anschluss	Schraubklemmen 4 mm²
	Betriebsdruck	max. 10 bar
	Gehäuse	Polycarbonat, RAL 7035 (lichtgrau)
	Schutzart	IP41 nach EN 60529

Montagehinweis

Der Einbau muss waagrecht erfolgen. Die Rundheizstäbe müssen völlig mit Flüssigkeit bedeckt sein. Der Flüssigkeitsumlauf durch die Heizkörper darf nicht behindert werden.

Schaltschema

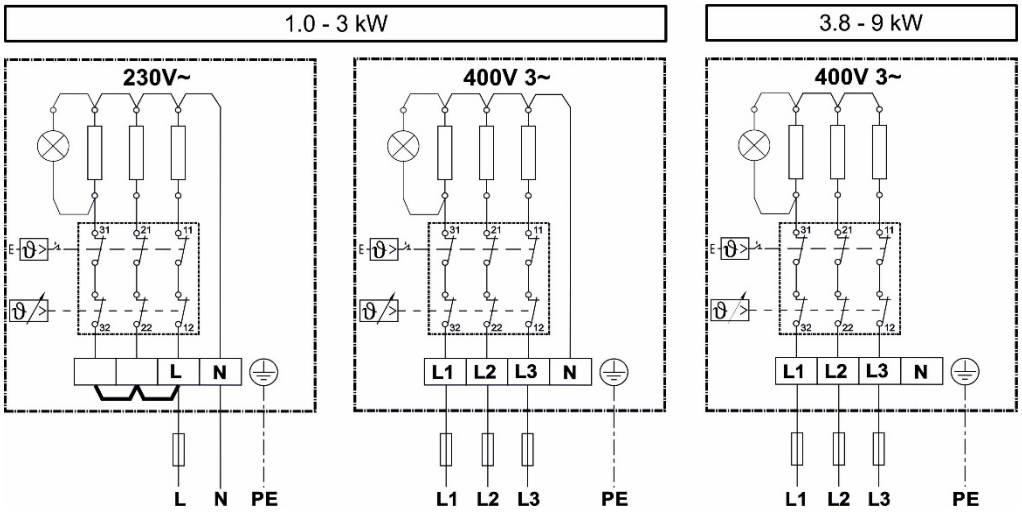

Maßbild

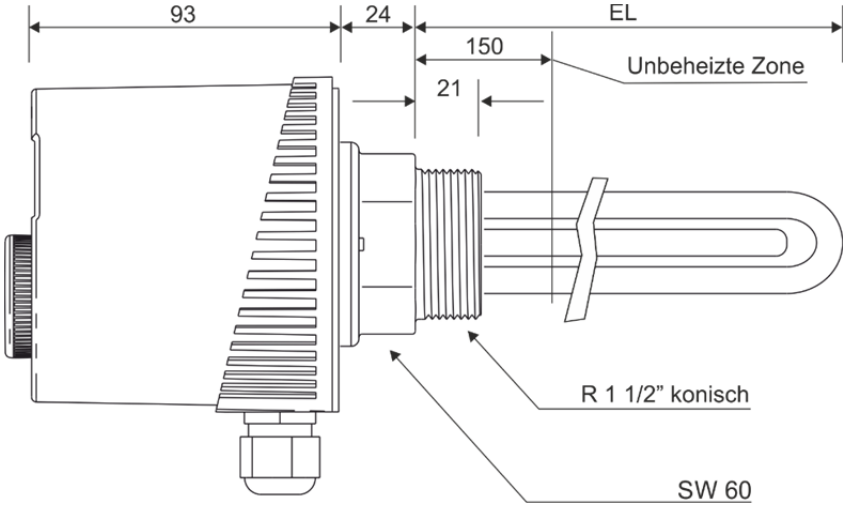

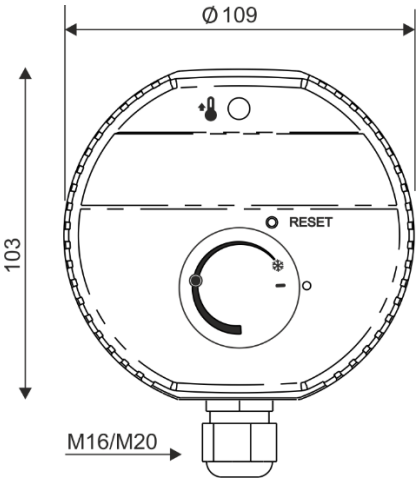

© HeizTec, 09/2022