ATMOS
die wirkliche Wärme

# Kombikessel SERIE SP

© by HeizTec, 03.2015

- Kombination der einzelnen Brennstoffarten möglich – der Brennstoffwechsel: Holz + Pellets, Holz + Heizöl El
- Austausch der einzelnen Brenner möglich
- Hoher Wirkungsgrad bei den einzelnen Brennstoffarten
- Platzersparnis
- Ein Schornstein und ein Rauchrohr
- Ökobetrieb – bei allen Arten der Beheizung
- Automatische umschaltung möglich (von Holz auf Pellet/Heizöl)

| | | DC18SP | DC25SP | DC32SP | DC25GSP | DC30GSP |
|---|---|---|---|---|---|---|
| **Leistung, Holz** | **kW** | 20 | 25 | 35 | 25 | 29,8 |
| **Leistung, Pellet** | **kW** | 4,5-15 | 6-22 | 6-20 | 6-20 | 6-20 |
| **Leistung, Heizöl** | **kW** | 15-20,5 | 15-30,5 | 15-30,5 | 15-30 | 15-30 |
| **vorg. Schornsteinzug** | **Pa** | 20 | 23 | 24 | 18 | 20 |
| **Kesselgewicht** | **kg** | 435 | 535 | 579 | 659 | 656 |
| **Nachfüllvolumen** | **dm³** | 66 | 100 | 140 | 125 | 125 |
| **max. Brennholzlänge** | **mm** | 330 | 530 | 530 | 530 | 530 |
| **Wasservolumen** | **l** | 78 | 109 | 160 | 100 | 100 |
| **Kesselklasse nach EN303-5** | | 4 | 4 | 4 | 5 | 5 |
| **Wirkungsgrad, Holz** | **%** | 83,3 | 85 | 86 | 90,5 | 90,8 |
| **Wirkungsgrad, Pellets** | **%** | 85 | 88,2 | 88,2 | 90,2 | 90,2 |
| **Wirkungsgrad, Heizöl** | **%** | 89,6 | 91,2 | 91,2 | 90,1 | 90,1 |
| **Brennstoff, Holz** | | Stückholz mit Feuchte 12-20% / Heizwert 15-18MJ/kg, Ø70-150mm | | | | |
| **Brennstoff, Pellets** | | DIN Plus Holypellets Ø6-8mm | | | | |
| **Brennstoff, Heizöl** | | Heizöl EL mit Heizwert 42 MJ/m³ | | | | |
| **Elektrischer Anschluss** | **V/Hz** | 230/50 | 230/50 | 230/50 | 230/50 | 230/50 |
| **Elektr. Leistung, Betrieb** | **W** | 42 | 42 | 42 | 42 | 42 |

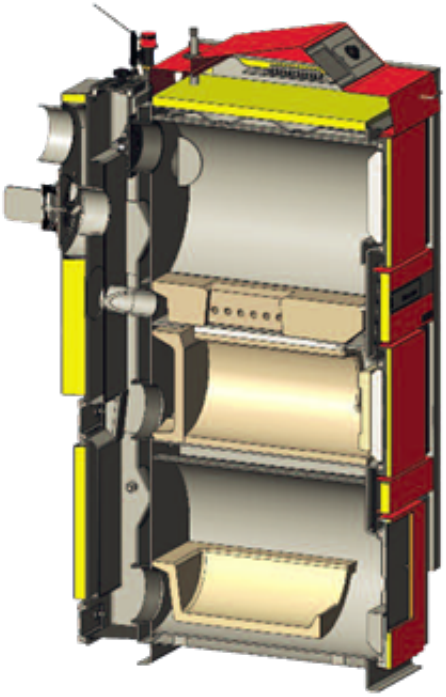

HEIZTEC ...von Profi's für Profi's
www.heizungsshop.at

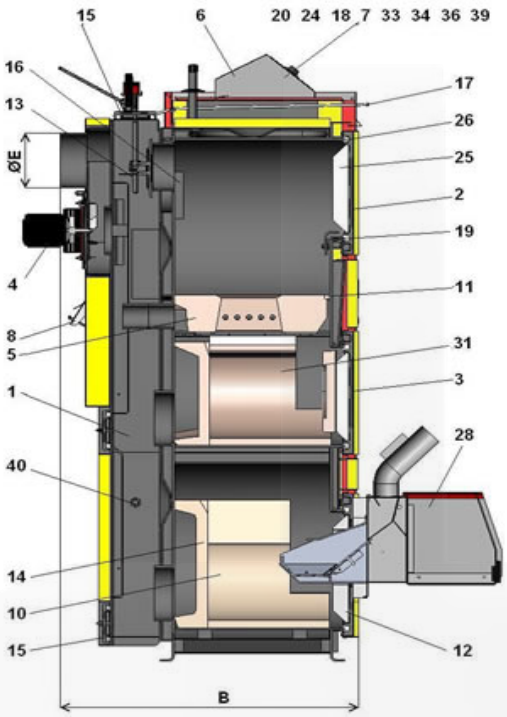


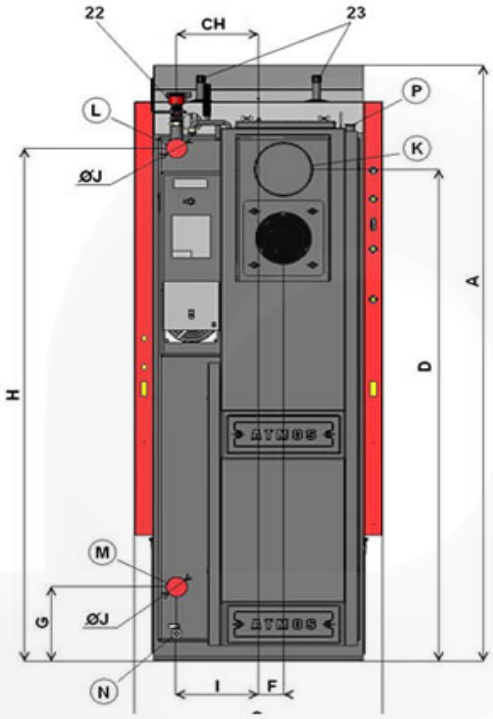


1. Kesselkörper
2. Beschickungstür - Holz
3. Aschetür - Holz
4. Abzugventilator (ausgenommen DC 15EP)
5. Feuerbeständiges Formstück - Düse
6. Bedienungstafel
7. Sicherheitsthermostat
8. Regelklappe
9. Feuerbeständiges Formstück - Kugelraumverlängerung - (Kombi)
10. Feuerbeständiges Formstück - Kugelraum - (Kombi)
11.Dichtung - Düsen - 12 x 12
12. Tür - für Pelettsbrenner
13. Anheizklappe
14. Feuerbeständiges Formstück - hintere Stirnseite vom Kugelraum - (Kombi)
15. Reinigungsdeckel
16. Abschirmung
17. Anheizklappengestänge
18. Thermometer
19. Heizraumabschirmung
20. Ein-/Aus-Schalter
22. Leistungsregler - Honeywell FR 124
23. Kühlschleife
24. Regelthermostat
25. Türfüllung - Sibral
26. Türdichtung
27. Keramik - Dach
28. Brenner für Peletts, Erdgas oder extra LHÖ
29. Feuerbeständiges Formstück - Kugelraum (D 15)
30. Feuerbeständiges Formstück - Kugelraumverkleidung (DC 15E)
31. Feuerbeständiges Formstück - Kugelraum - Holz
32. Feuerbeständiges Formstück - hintere Stirnseite vom Kugelraum - Holz
33. Pumpenthermostat (nur bei DC 15EP)
34. Sicherung (3,6 A)
35. Abgasthermostat (ausgenommen DC 15EP)
36. Ausschalter (Umschalter)
37. Endschalter mit Taster
39. Pumpenthermostat (DC 18-32 SP)
40. Mess-Stelle für Abgasanalysator

| Abmessungen | DC 18SP | DC 25SP | DC 32SP | DC25GSP | DC30GSP |
|---|---|---|---|---|---|
| A | 1695 | 1695 | 1772 | 1765 | 1765 |
| B | 757 | 957 | 957 | 1030 | 1030 |
| C | 643 | 643 | 678 | 680 | 680 |
| D | 1375 | 1375 | 1448 | 1445 | 1445 |
| E | 150 | 150 | 150 | 150/152 | 150/152 |
| F | 65 | 65 | 70 | 87 | 87 |
| G | 207 | 207 | 183 | 204 | 204 |
| H | 1436 | 1436 | 1505 | 1503 | 1503 |
| CH | 212 | 212 | 256 | 256 | 256 |
| I | 212 | 212 | 240 | 256 | 256 |
| J | 6/4" | 6/4" | 6/4" | 6/4" | 6/4" |

HEIZTEC ...von Profi's für Profi's
www.heizungsshop.at